LINEA TR

TR145CA

DHM
DHM INDUSTRIA S.A

Ruta Nacional Nº9 KM 501 - Bell Ville - Cba
Teléfono: (03537) 422700
Mail: info@hanomag.com.ar
Web: www.hanomag.com.ar

Hanomag

Tractor	TR145CA
Código:	10516548.1
Dirección:	Hidráulica
Salida Hidráulica:	6 Salidas
Largo/Ancho/Alto:	4800 / 2356 / 2900 mm
Despeje:	480 mm
Distancia entre ejes:	1906 mm
Peso:	5780 Kg
Toma de fuerza (TDF):	Mecánica, Independiente
Motor Marca:	YTO Power
Motor tipo:	Diesel Ref. agua
Motor cilindros:	6
Motor potencia:	103.5 Kw / 138.7 Hp
RPM:	2300
Tipo de embrague:	Seco - Doble Acción
Sistema de frenos:	Discos en baño de aceite
Trocha:	1900 mm
Tanque:	310 L
Nº de marchas	16+8
Rodado:	14,9-26 / 18,4-38

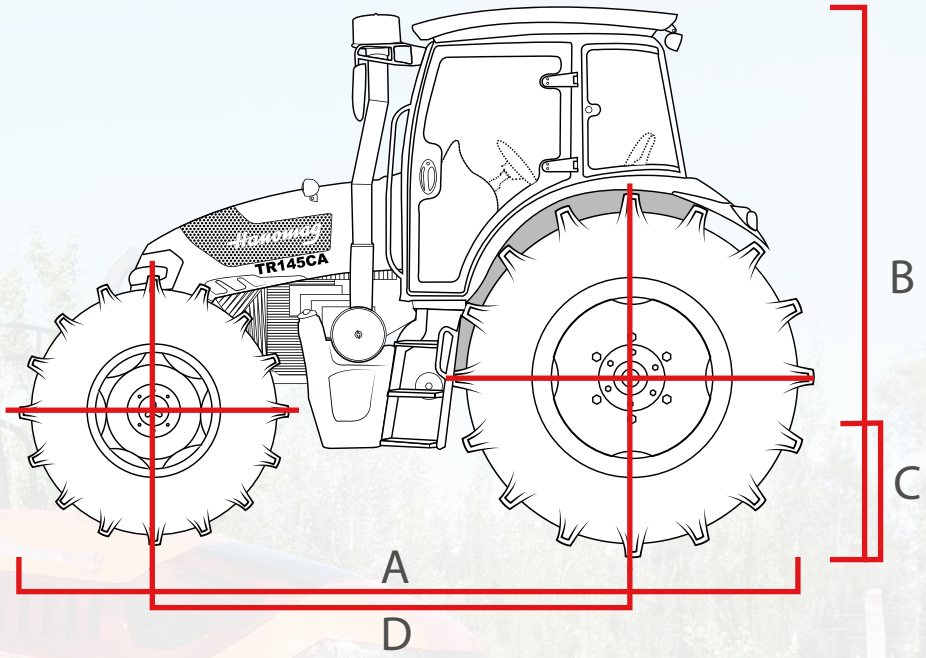

DIMENSIONES	
A	4800mm
B	2900mm
C	480mm
D	1906mm
	5780kg

Hanomag