ELEVADOR E248TT

TORRE DOBLE C/ DESPLAZADOR

Hanomag

DHM
DHM INDUSTRIA S.A

Ruta Nacional Nº9 KM 501 - Bell Ville - Cba
Teléfono: (03537) 422700
Mail: info@hanomag.com.ar
Web: www.hanomag.com.ar

ELEVADOR	E248TT
Código	10530060N
Motor	Hanomag
Potencia	53 Hp / 2200 Rpm
Transmisión	2WD
Torque máximo	200 Nm
Sistema de frenos	Caliper - Disco
Dirección	Hidráulica
Dispositivo de trabajo	Joystick
Ángulo de articulación	No posee
Tipo de torre	Doble con Desplazador
Altura máxima de carga	4000 mm
Capacidad de carga	2000 Kg
Distancia mínima al piso (torre)	195 mm
Peso	4060 Kg
Rodado delantero	14-17.5
Rodado trasero	10/75-15.3

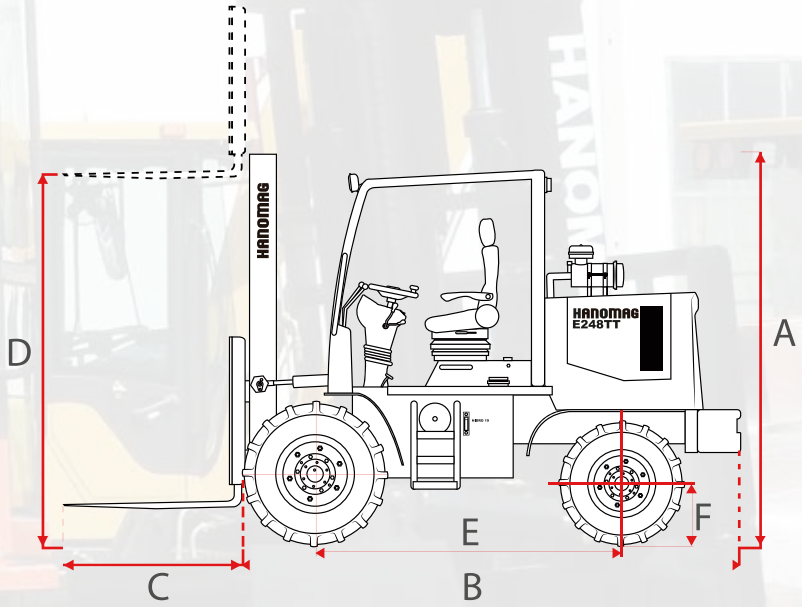

Dimensiones			
A	2300mm	B	3500mm
C	1200mm	D	4000mm
E	2080mm	F	236mm
	4060kg		

Hanomag